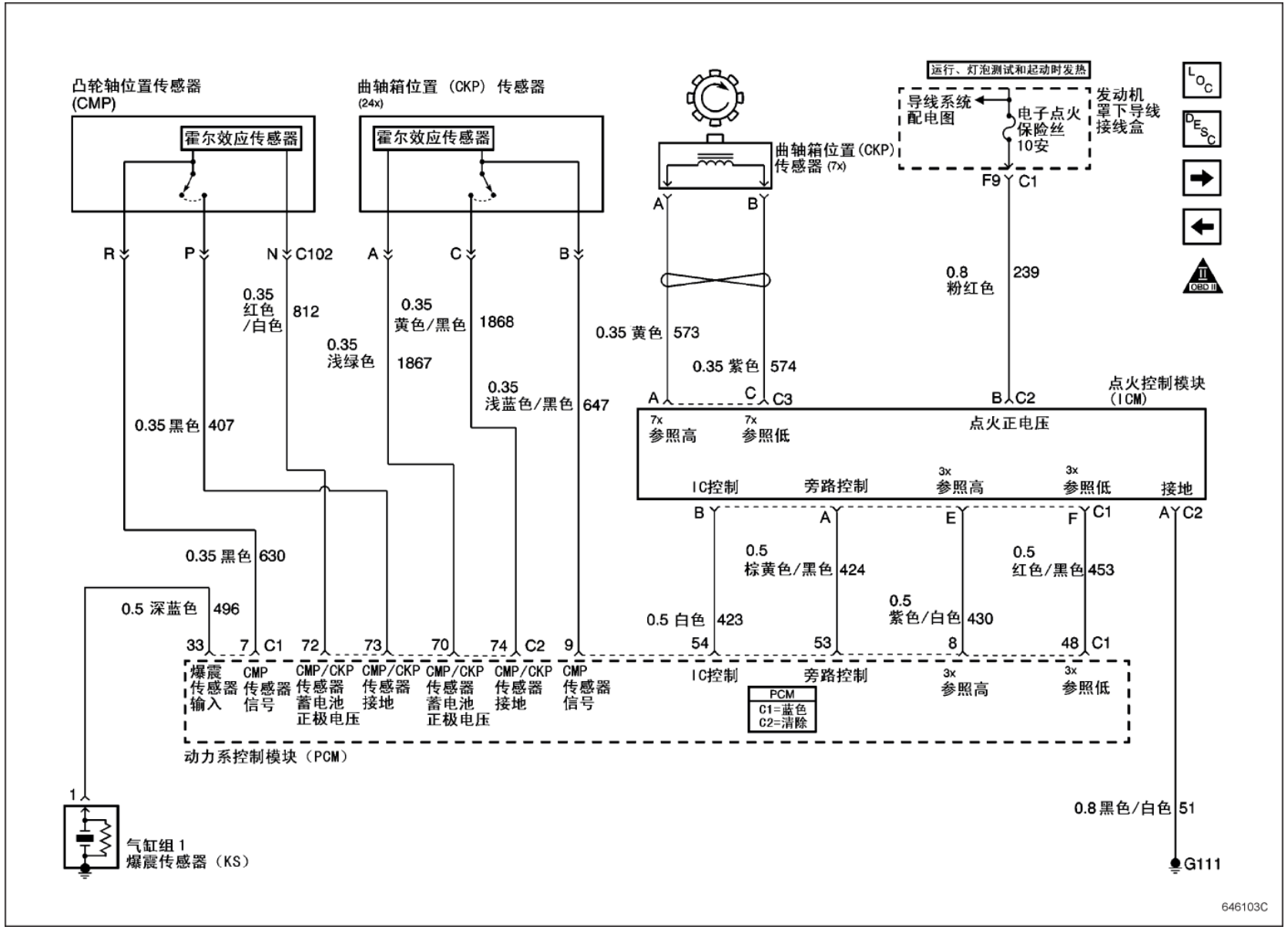
凸轮轴位置传感器
(CMP)
霍尔效应传感器
曲轴箱位置 (CKP) 传感器
(24x)
霍尔效应传感器
曲轴箱位置(CKP)
传感器 (7x)
运行、灯泡测试和起动时发热
导线系统
配电图
电子点火
保险丝
10安
发动机
罩下导线
接线盒
F9
C1
R
P
N
C102
A
C
B
0.35
红色
/白色
812
0.35
浅绿色
1867
0.35
黄色/黑色
1868
0.35
浅蓝色/黑色
647
0.35 黑色
407
0.35 黑色
630
0.5 深蓝色
496
0.35 黄色
573
0.35 紫色
574
0.8
粉红色
239
A
C
C3
B
C2
点火控制模块
(ICM)
7x
参照高
7x
参照低
点火正电压
IC控制
旁路控制
3x
参照高
3x
参照低
接地
B
A
E
F
C1
A
C2
0.5
棕黄色/黑色
424
0.5
红色/黑色
453
0.5 白色
423
0.5
紫色/白色
430
33
7
C1
72
73
70
74
C2
9
54
53
8
48
C1
爆震
传感器
输入
CMP
传感器
信号
CMP/CKP
传感器
蓄电池
正极电压
CMP/CKP
传感器
接地
CMP/CKP
传感器
蓄电池
正极电压
CMP/CKP
传感器
接地
CMP
传感器
信号
IC控制
旁路控制
3x
参照高
3x
参照低
PCM
C1=蓝色
C2=清除
动力系控制模块（PCM）
1
气缸组 1
爆震传感器（KS）
0.8 黑色/白色
51
G111
646103C